## ■ 外形寸法（AB-H シリーズ　連続定格　63M）

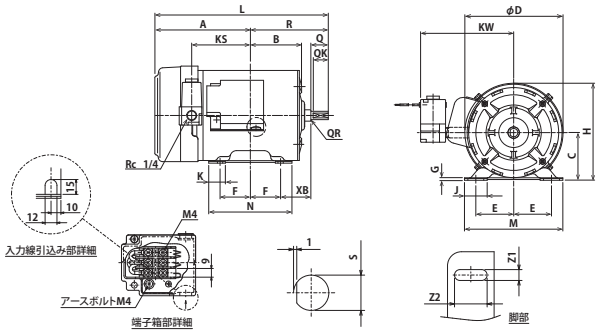


図1

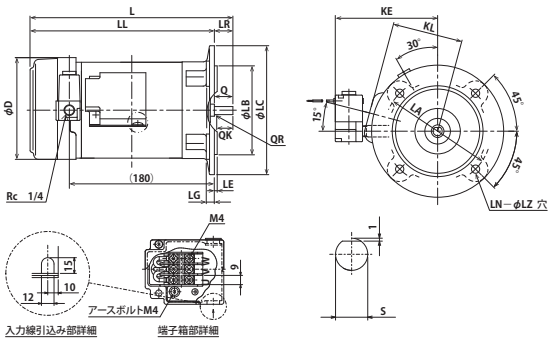


図2

| 全閉外扇形・脚取付 | 出 力 (kW) | | | 図番号 | 寸　法 (mm) | | | | | | | | | | | | | | | | |
|---|---|---|---|---|---|---|---|---|---|---|---|---|---|---|---|---|---|---|---|---|---|
| | 2極 | 4極 | 6極 | | A | B | C | D | E | F | G | H | I | J | K | L | M | N | R | Z (Z1×Z2) | XB | JK |
| | 0.2 | 0.1/0.2 | - | 1 | 127 | 72 | 63 | 131 | 50 | 40 | 2.3 | 129 | - | 30 | 22 | 230 | 130 | 110 | 103 | 7×21 | 40 | - |

| 全閉外扇形・フランジ取付 | 出 力 (kW) | | | 図番号 | 寸　法 (mm) | | | | | | | | | | | | | | | | | | |
|---|---|---|---|---|---|---|---|---|---|---|---|---|---|---|---|---|---|---|---|---|---|---|---|
| | | | | | | | | | | | | | | | 端子箱 | | | | フランジ | | | | |
| | 2極 | 4極 | 6極 | | D | IE | IC | IG | IL | L | LL | LR | KS | KW | KD | KE | KG | KL | LA | LB | LC | LE |
| | 0.2 | 0.2 | - | 2 | 131 | - | - | - | - | 252 | 229 | 23 | - | - | - | 124 | - | 86 | 130 | 110 | 160 | 3.5 |

## ■ 外形寸法（SBV-H シリーズ　連続定格　63M）

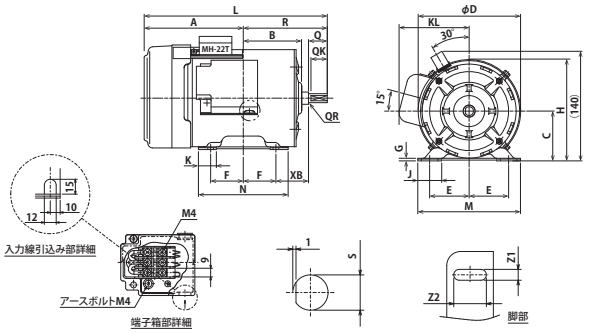


図1

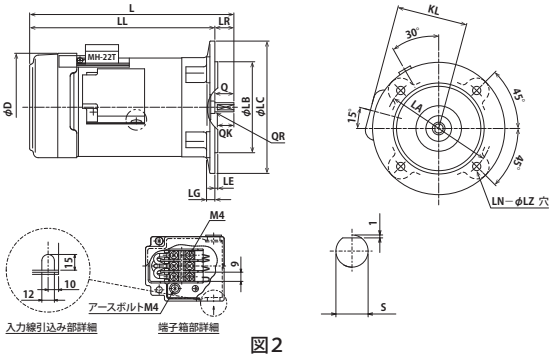


図2

| 全閉外扇形・脚取付 | 出 力 (kW) | | 図番号 | 寸　法 (mm) | | | | | | | | | | | | | | | | | |
|---|---|---|---|---|---|---|---|---|---|---|---|---|---|---|---|---|---|---|---|---|---|
| | 4極 | 6 極 | | A | B | C | D | E | F | G | H | I | J | K | L | M | N | R | Z (Z1×Z2) | XB | JK |
| | 0.1/0.2 | - | 1 | 121.5 | 72 | 63 | 131 | 50 | 40 | 2.3 | 129 | - | 30 | 22 | 225 | 130 | 110 | 103 | 7×21 | 40 | - |

| 全閉外扇形・フランジ取付 | 出 力 (kW) | | 図番号 | 寸　法 (mm) | | | | | | | | | | | | | | | | | |
|---|---|---|---|---|---|---|---|---|---|---|---|---|---|---|---|---|---|---|---|---|---|
| | | | | | | | | | | | | | 端子箱 | | | | フランジ | | | | |
| | 4極 | 6極 | | D | IE | IC | IG | IL | L | LL | LR | KD | KE | KG | KL | LA | LB | LC | LE | LG | LN |
| | 0.2 | - | 2 | 131 | - | - | - | - | 247 | 224 | 23 | - | - | - | 86 | 130 | 110 | 160 | 3.5 | 10 | 4 |

## ■ 外形寸法（SBD-PH / ESB シリーズ　連続定格　63M）

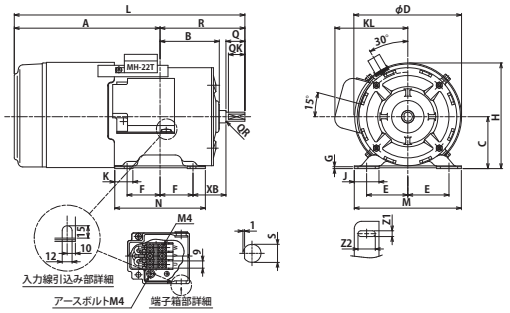


図1

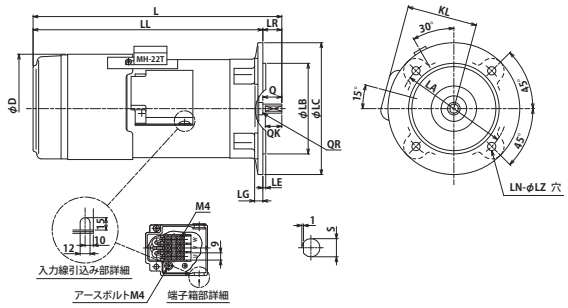


図2

| 全閉外扇形・脚取付 | 出 力 (kW) | | 図番号 | 寸　法 (mm) | | | | | | | | | | | | | | | | | |
|---|---|---|---|---|---|---|---|---|---|---|---|---|---|---|---|---|---|---|---|---|---|
| | 4極 | 6 極 | | A | B | C | D | E | F | G | H | I | J | K | L | M | N | R | Z (Z1×Z2) | XB | JK |
| | 0.2 | - | 1 | 177 | 72 | 63 | 131 | 50 | 40 | 2.3 | 129 | - | 30 | 22 | 280 | 130 | 110 | 103 | 7×21 | 40 | - |

| 全閉外扇形・フランジ取付 | 出 力 (kW) | | 図番号 | 寸　法 (mm) | | | | | | | | | | | | | | | | | |
|---|---|---|---|---|---|---|---|---|---|---|---|---|---|---|---|---|---|---|---|---|---|
| | | | | | | | | | | | | | 端子箱 | | | | フランジ | | | | |
| | 4極 | 6極 | | D | IE | IC | IG | IL | L | LL | LR | KD | KE | KG | KL | LA | LB | LC | LE | LG | LN |
| | 0.2 | - | 2 | 131 | - | - | - | - | 302 | 279 | 23 | - | - | - | 86 | 130 | 110 | 160 | 35 | 10 | 4 |

| 寸　法 (mm) | | | | | | | | | | | | | | | | ベアリング番号 | | 概略重量 (kg) | | 枠番号 |
|---|---|---|---|---|---|---|---|---|---|---|---|---|---|---|---|---|---|---|---|---|
| EA | EL | KS | KW | 端子箱 | | | | | 軸　端 | | | | | | | 4 極以上 | | | | |
| | | | | KA | KD | KE | KG | KL | Q | QK | QR | S | W | T | U | 負荷側 | 反負荷側 | 4 極 | 6 極 | |
| - | - | 77.5 | 123 | - | - | - | - | 89 | 23 | 20 | 1 | 11 | - | - | - | 6202 | 6302 | 8.0 | - | 63M |

| 寸　法 (mm) | | | | | | | | | | フランジ番号 | ベアリング番号 | | 概略重量 (kg) | | 枠番号 |
|---|---|---|---|---|---|---|---|---|---|---|---|---|---|---|---|
| フランジ | | | 軸　端 | | | | | | | | 4 極以上 | | | | |
| LG | LN | LZ | Q | QK | QR | S | W | T | U | | 負荷側 | 反負荷側 | 4 極 | 6 極 | |
| 10 | 4 | 10 | 23 | 20 | 1 | 11 | - | - | - | FF130 | 6202 | 6202 | - | - | 63M |

| 寸　法 (mm) | | | | | | | | | | | | | | ベアリング番号 | | 概略重量 (kg) | | 枠番号 |
|---|---|---|---|---|---|---|---|---|---|---|---|---|---|---|---|---|---|---|
| EA | EL | 端子箱 | | | | | 軸　端 | | | | | | | 4 極以上 | | | | |
| | | KA | KD | KE | KG | KL | Q | QK | QR | S | W | T | U | 負荷側 | 反負荷側 | 4 極 | 6 極 | |
| - | - | - | - | - | - | 89 | 23 | 20 | 1 | 11 | - | - | - | 6202 | 6202 | 8.0 | - | 63M |

| 寸　法 (mm) | | | | | | | | フランジ番号 | ベアリング番号 | | 概略重量 (kg) | | 枠番号 |
|---|---|---|---|---|---|---|---|---|---|---|---|---|---|
| フランジ | 軸　端 | | | | | | | | 4 極以上 | | | | |
| LZ | Q | QK | QR | S | W | T | U | | 負荷側 | 反負荷側 | 4 極 | 6 極 | |
| 10 | 23 | 20 | 1 | 11 | - | - | - | FF130 | 6202 | 6202 | - | - | 63M |

| 寸　法 (mm) | | | | | | | | | | | | | | ベアリング番号 | | 概略重量 (kg) | | 枠番号 |
|---|---|---|---|---|---|---|---|---|---|---|---|---|---|---|---|---|---|---|
| EA | EL | 端子箱 | | | | | | 軸　端 | | | | | | 4 極以上 | | | | |
| | | KA | KD | KE | KG | KL | Q | QK | QR | S | W | T | U | 負荷側 | 反負荷側 | 4 極 | 6 極 | |
| - | - | - | - | - | - | 89 | 23 | 20 | 1 | 11 | - | - | - | 6202 | 6202 | 9.5 | - | 63M |

| 寸　法 (mm) | | | | | | | | フランジ番号 | ベアリング番号 | | 概略重量 (kg) | | 枠番号 |
|---|---|---|---|---|---|---|---|---|---|---|---|---|---|
| フランジ | 軸　端 | | | | | | | | 4 極以上 | | | | |
| LZ | Q | QK | QR | S | W | T | U | | 負荷側 | 反負荷側 | 4 極 | 6 極 | |
| 10 | 23 | 20 | 1 | 11 | - | - | - | FF130 | 6202 | 6202 | 10.5 | - | 63M |